MANUAL DE MANTENIMIENTO

"Instrucciones originales"
2020-10 rev 16

LUBE INDUSTRIES srl
via dell'industria 4
62010 Treia (MC) ITALY
P.IVA 01504060433
TEL 07338401
info@cucinelube.it - www.cucinelube.it/en/
info@creokitchens.it - www.cucinecreo.it/en/

CUCINE LUBE
GRUPPO LUBE
CREO KITCHENS

Index

4 PREMISA

6 INTRODUCCIÓN

6 USO PREVISTO

6 USO INCORRECTO

7 USO DEL MEDIO AMBIENTE

8 SEGURIDAD

- **8** *control de seguridad*
- **9** *carga máxima permitida en los elementos*

12 DESCRIPCIÓN DE LA COCINA

- **12** *composición de los elementos primarios (bajos, columnas, altos)*
- **13** *descripción de los componentes*

14 USO/CONSEJOS

- **14** *precauciones generales*
- **14** *puertas y bisagras*
- **15** *cocinas sin gola*
- **15** *electrodomésticos*
- **17** *fregadero*
- **17** *superficies especificas*
- **18** *altos mecanizados*
- **19** *traseras*
- **19** *mesas y sillas*
- **19** *encimeras*

20 LIMPIEZA

- **20** *premisas*
- **20** *productos a evitar (en toda la superfície)*
- **21** *limpieza habitual (válida para toda la superfície)*
- **22** *para las manchas más resistentes...*
- **23** *consejos para la limpieza de algunas superficies*

26 MANTENIMIENTO/AJUSTES

- **26** *como desenganchar los estantes*
- **26** *como desmontar/substitutir la puerta (solo puerta apertura batiente)*
- **27** *como regular la bisagra (solo puerta apertura batiente)*
- **28** *como reparar la encimera fenix*
- **28** *como cortar/eliminarel el cajón/cesto*
- **29** *como regular el cajón/cesto*
- **30** *como desenganchar el zócalo*

31 DISPOSICIÓN

31 ASISTENCIA

32 GLOSARIO

PREMISA

El consumidor está obligado a respetar escrupulosamente las indicaciones y sugerencias dadas; Cualquier daño debido al uso indebido de los productos o el mantenimiento y la limpieza que no sean los descritos en este manual no estarán sujetos a reemplazos de garantía.

Con la inserción de nuevos elementos en una cocina ya en su lugar, es posible resaltar las diferencias de tonos debido a los procesos normales de oxidación de los materiales. Por lo tanto, estas diferencias no pueden ser motivo de queja.

Asegúrese de que el montaje sea realizado por personal calificado y, en cualquier caso, no realice modificaciones en los muebles que puedan comprometer la estabilidad de la estructura. De hecho, puede haber problemas como vuelcos o fallos en caso de instalación incorrecta.

Está prohibido mover o instalar la cocina de forma autónoma, en el caso de que la cocina o algunas partes aún no se hayan instalado. Por lo tanto, espere a que estas operaciones sean realizadas por personal autorizado y calificado.

Compruebe que la cocina, una vez instalada, se corresponde con el pedido realizado y que no tiene defectos.

Controlar que el copete (o el entrepaño) y la encimera han sido montados con las herramientas.

Póngase en contacto con su distribuidor autorizado LUBE / CREO para cualquier problema / asistencia.

INTRODUCCIÓN

Este manual de uso y mantenimiento ha sido preparado para instruir y facilitar al consumidor el uso adecuado y previsto para el que está diseñada la cocina, así como su mantenimiento y limpieza correcta.

Consulte este manual completo, para un uso correcto y apropiado de la cocina para un entorno saludable y cómodo.

Guarda este manual para futuruas consultas.

Este manual de uso y mantenimiento ha sido escrito teniendo en cuenta las disposiciones de D. Lgs. 206 del 2005 - Codice del Consumo, normativa italiana para la protección del consumidor.

USO PREVISTO

Cada cocina está diseñada y construida para poder llevar a cabo todas las operaciones de “cocción” con total seguridad. La cocina también sirve para proporcionar espacios diseñados ergonómicamente (altos, bajos, columnas, etc.) como almacenamiento / despensa.
De esta manera, el ambiente de la cocina en su hogar se convierte en un lugar cómodo y acogedor, donde puede realizar acciones diarias relacionadas con la cocina con total ergonomía y organización del espacio.

USO INCORRECTO

- **Colgarse/agararse/escalar** los altos, columnas, estantes, campana, puertas
- **Subirse** a los muebles bajos, cajones, cestos, encimeras, estantes, mesas.
- **Impedir** la ventilación apoyando objetos por detrás o por debajo del al frigorífico.
- **Golpear** las partes de cristal.
- **Sobrecargar** más de el peso permitido.
- **Causar** exceso de calor.

USO DEL MEDIO AMBIENTE

El entorno donde se instala la cocina juega un papel fundamental para la salud y la seguridad tanto de la cocina como de las personas que la utilizan.

HUMEDAD

En primer lugar, se debe prestar atención a la humedad interna: para un clima de vida saludable y confortable, es esencial que el nivel de humedad permanezca entre 40 y 65% y no más. En caso de humedad excesiva, de hecho, se crea un clima ideal para la proliferación de bacterias no deseadas y esporas de hongos, que pueden causar alergias e infecciones. Además, pueden surgir problemas como, por ejemplo, variaciones dimensionales de las puertas y detalles de madera.

LUZ DIRECTA

Algunos materiales de cocina (especialmente madera y superficies lacadas) pueden sufrir cambios de color (amarilleo) si se exponen a la luz solar directa durante mucho tiempo.
Por lo tanto, es esencial proteger los muebles de la luz solar directa, utilizando cortinas, por ejemplo.

VENTILACIÓN DE AIRE (NORMA UNI 7129:2015)

Dentro de la cocina, la cantidad de aire que se consume por la combustión de gases debe compensarse necesariamente por una cantidad igual que debe fluir desde el exterior.
Por lo tanto, además de los accesorios ya presentes, se utilizan al menos otras dos aberturas permanentes, orientadas hacia el entorno externo: una es funcional para ventilación (salida de aire) y la otra para ventilación (toma de aire) , ubicado cerca del suelo.
En el caso de la instalación de una campana extractora, el orificio de ventilación (salida) puede no ser obligatorio.

ZONAS PELIGROSAS

Incluso en un entorno como la cocina hay algunos componentes o algunas “áreas” a las que se debe prestar especial atención, ya que son fuentes de peligros potenciales.
Estas áreas peligrosas incluyen:

Electrodomésticos: en particular placa de cocción, horno, lavavajillas.

ADVERTENCIA! – PELIGRO DE QUEMADURAS

Suelo: especialmente si está mojado o con objetos resbaladizos

ADVERTENCIA! – PELIGRO DE DESLIZAMIENTO / CAÍDA

SEGURIDAD

Control de seguridad

LUBE industries srl realiza diariamente trabajos de control de calidad y seguridad en los productos que produce internamente en sus fábricas. Los mismos controles de seguridad también se refieren a los productos que LUBE industries srl compra a proveedores y mercados externos, para responder a las necesidades del mercado y cumplir con las disposiciones del Código del Consumidor: coloque solo productos seguros en el mercado (Art. 104- “Obligaciones del fabricante y distribuidor.”).

Todos los componentes a base de madera de la cocina tienen en cuenta las disposiciones de la DM 10.10.2008, Decreto Ministerial para regular la emisión de hormiga aldehído de paneles de madera y productos hechos con ellos en salas de estar.

declaración de conformidad emisión de formaldehído

(da conformidad del D.M. 10.10.2008)

El abajo firmante SILEONI PACIFICO, representante legal de la empresa LUBE INDUSTRIES srl, vía dell'industria 4 Treia (MC), número de IVA 01504060433

declara bajo su propia responsabilidad,

Que todos los componentes a base de madera de las cocinas que produce, a los que se refiere esta declaración, cumplen con la siguiente norma: UNI EN 13986: 2015 "Paneles a base de madera para uso en edificios: características, evaluación de conformidad y marcado ", exclusivamente para lo que se indica en la tabla B1 del mismo que indica" clases de formaldehído E1 "en base a las disposiciones del D.M 10 de octubre de 2008 (emisión de formaldehído <0.1 ppm o <0.124 mg / m3, según la norma EN 717-1: 2004).

También declara que, solo para los componentes que conforman las estructuras de los muebles, las disposiciones de la norma estadounidense EPA TSCA Título VI (colecciones LUBE, CREO y BORGO ANTICO) y la norma japonesa JIS A 1460 para clasificación F ** (colecciones LUBE y CREO).**

Treia li 09/05/2019

Pacifico Sileoni

Carga máxima permitida en los elementos

Los valores máximos de carga de los siguientes elementos se refieren a las pruebas realizadas de conformidad con las normas UNI 11663: 2017 y UNI EN 14749: 2016.

PARTE SUPERIOR/FONDO (ALTO)

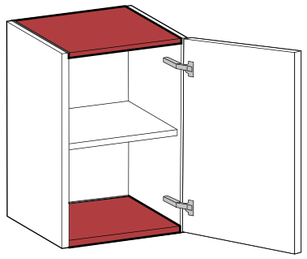

PROFUNDIAD’ (cm)	ANCHO (cm)	CARGA MÁXIMA
31/34	45/60/90/120	**25 kg**

ESTANTE (ALTO)

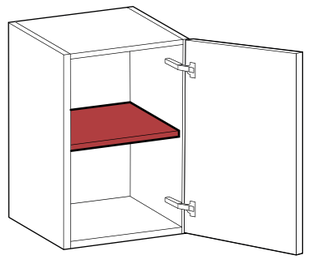

REJILLAS ESCURREPLATOS (SUPERIOR / INFERIOR)

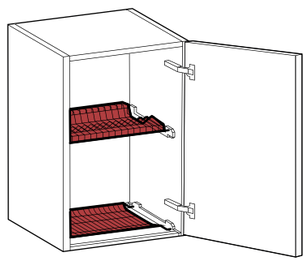

PROFUNDIAD’ (cm)	ANCHO (cm)	CARGA MÁXIMA
23	45/60/90	**24 kgs**
23	120	**20 kgs**

ESTANTES (ELEMENTO A GIORNO)

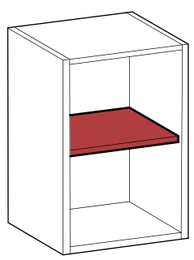

ESTANTE (BAJO/COLUMNA)

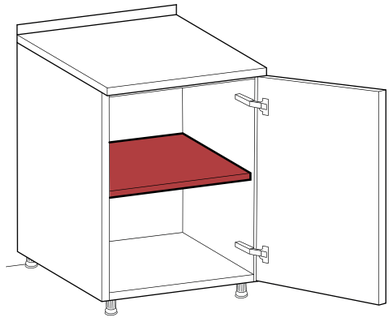

MATERIAL	ANCHO (cm)	CARGA MÁXIMA
MELAMINA	HASTA A 120	**35 kgs**
CRISTAL	30/45/60	**15 kgs**
CRISTAL	90/120	**10 kgs**

BAJO COLGADO

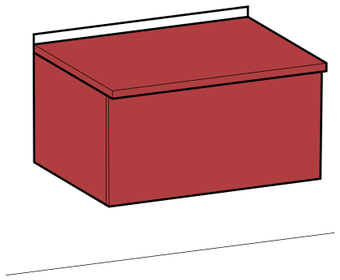

PROFUNDIAD' (cm)	ANCHO (cm)	CARGA MÁXIMA
HASTA A 60	60/90/120	**120 kgs**

ELEMENTO EXTENSIBLE (CAJÓN/CESTO)

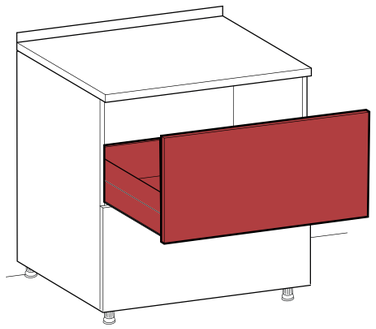

PROFUNDIAD' (cm)	ANCHO (cm)	CARGA MÁXIMA
60	HASTA A 120	**50 kgs**
REDUCED	HASTA A 120	**30 kgs**

the maximum loading capacity indicated are inclusive of the weight of the drawer/deep drawer

ESTANTE

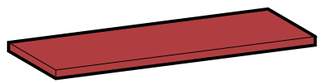

MATERIAL	PROFUNDIAD' (cm)	ANCHO (cm)	CARGA MÁXIMA
MELAMINA/ ENCHAPADA	HASTA A 61	-	**20 kgs/m**
METAL	-	HASTA A 80	**8 kgs/m**

"CODE" ELEMENTO – ESTANTE

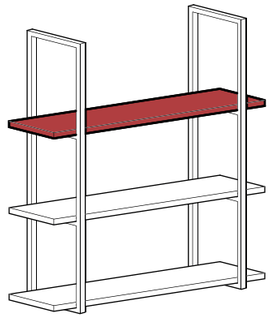

PROFUNDIAD' (cm)	ANCHO (cm)	CARGA MÁXIMA
-	60/90/120	**25 kgs**

LIVING

ESTANTE (MUEBLE ALTO)

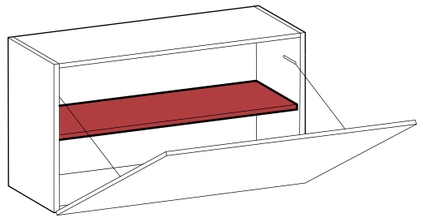

PROFUNDIAD' (cm)	ANCHO (cm)	CARGA MÁXIMA
31	HASTA A 120	**20 kgs**

ESTANTE (LIBRERIA)

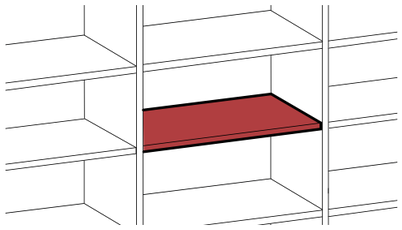

PROFUNDIAD' (cm)	ANCHO (cm)	CARGA MÁXIMA
31	-	**25 kgs**

ELEMENTO EXTENSIBLE (GAVETA)

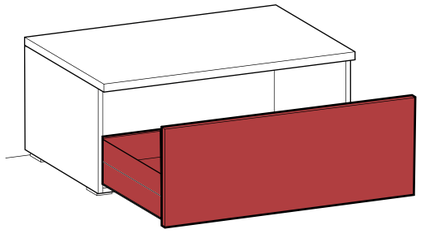

PROFUNDIAD' (cm)	ANCHO (cm)	CARGA MÁXIMA
48	HASTA A 120	**30 kgs**

the maximum loading capacity indicated are inclusive of the weight of the deep drawer

DESCRIPCIÓN DE LA COCINA

La cocina está diseñada y construida para usarse, limpiarse y seguir el mantenimiento necesario sin que estas operaciones expongan a las personas a riesgos, si se llevan a cabo en las condiciones previstas, teniendo en cuenta el uso incorrecto razonablemente previsible

Una cocina normalmente está compuesta de elementos primarios (bajos, columnas, altos), encimera, electrodomésticos y otros componentes que se pueden añadir según el gusto y necisidades, como mesas, sillas, complementos (estantes, elementos decorativos, paneles traseros, cornizas, regletas cierre a techo, etc.), acesorios varios (luces, accesorios entrepaño, etc.).

Composición de los elementos primarios (bajo, columna, alto)

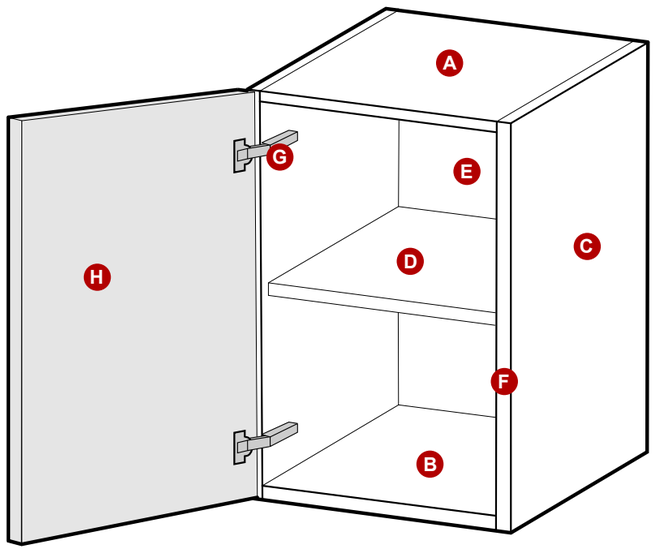

- A Techo
- B Fondo
- C Costado
- D Estante
- E Trasera
- F Bordo
- G Bisagras
- H Puerta

Descripción componente

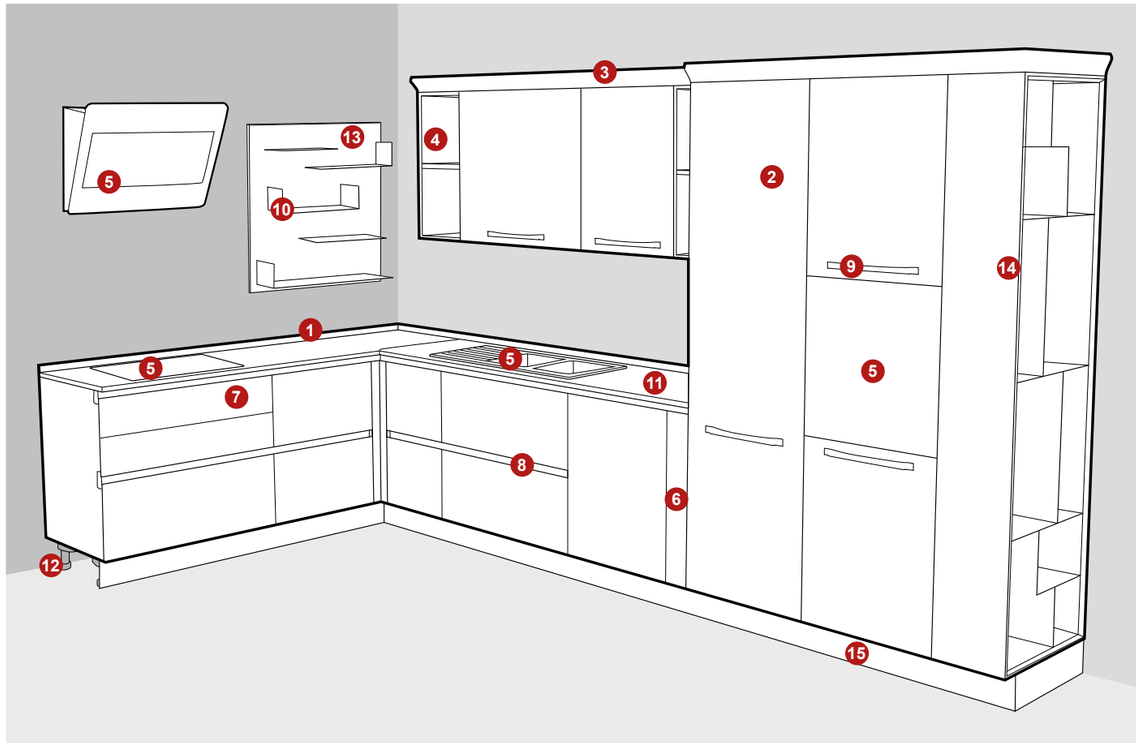

1. Copete
2. Puerta
3. Cornisa
4. Elemento decorativo
5. Electrodoméstico (horno, microondas, placa coción, campana, frigorífico, lavavajillas, lavadora, secadora)
6. Regleta
7. Frontal cajón/gaveta
8. Gola
9. Tirador
10. Estante
11. Encimera
12. Patas
13. Trasera
14. Terminal
15. Zócalo

Para profundizar sobre los componentes ver el “GLOSARIO” – pag. 32

USO/ADVERTENCIAS

Precauciones generales

- SUPERFICIES SECAS Y BORDES INMEDIATAMENTE después de su uso. Especialmente en el caso de muebles adyacentes a electrodomésticos para evitar el exceso de calor, gotas de agua y vapor como:
  - Placa coción, cuando está en funcionamiento puede causar vapor en los altos adyacentes;
  - Horno, emite vapor cuando está en funcionamiento y se abre;
  - Lavavajillas, cuando se abre al final del lavado emite vapor;
  - Campana, cerca se puede formar condensación.
- EVITE el exceso de calor y humedad en los bordes, juntas y superficies planas.
- NO SUJETAR LAS SUPERFICIES (de las encimeras y fregaderos en particular) al contacto directo con fuentes de calor (ollas, cafeteras, planchas, etc.), y mucho menos IMPACTO o contacto con objetos afilados (por ejemplo, cuchillos, tijeras, etc.) o contundente (herramientas, botellas, ollas, etc.).
- PROTEJA LOS MUEBLES DE LA LUZ SOLAR DIRECTA: NO EXPONGA las superficies directamente y de forma prolongada a la luz solar (por ejemplo, protéjalas con cortinas). Un mueble de cocina expuesto de manera diferente a la radiación solar puede cambiar los tonos de manera desigual.
- NUNCA DEJE la comida en contacto directo en los estantes / encimeras.
- EVITE EL DERRAME EXCESIVO DE LÍQUIDOS que puedan penetrar dentro de los muebles y dañar materiales que no sean resistentes a este tipo de tensión.

Puerta y bisagra

- NO FORZAR nunca el angulo de apertura de la puerta.
- NO AGARRARSE a la puerta cuando está abierta.
- NO SUJETE la parte interna de las puertas al contacto con manchas y productos de limpieza inadecuados.NON SOTTOPORRE la parte interna delle ante al contatto con sostanze macchianti e prodotti di pulizia non consoni.
- NO DEJE ABIERTO, en el interior del mueble paquetes o botellas de detergentes u otros productos químicos o sustancias tóxicas / corrosivas (acetona, amoníaco, tricloroetileno, blanqueador, sosa cáustica, ácido muriático, diluyente, etc.) que podrían causar oxidación con el tiempo.

Cocina sin gola

ATENCIÓN! - PELIGRO DE APLASTAMIENTO: cuando cierre el cajón/gaveta tenga cuidado de no cogerse los dedos

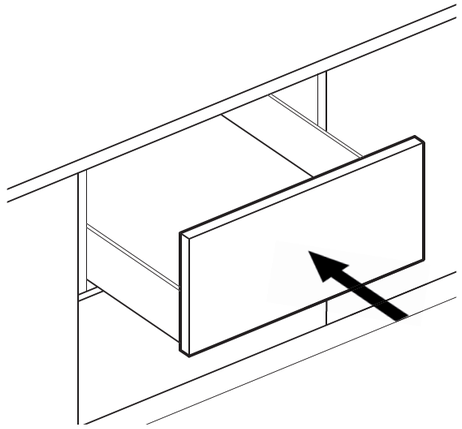

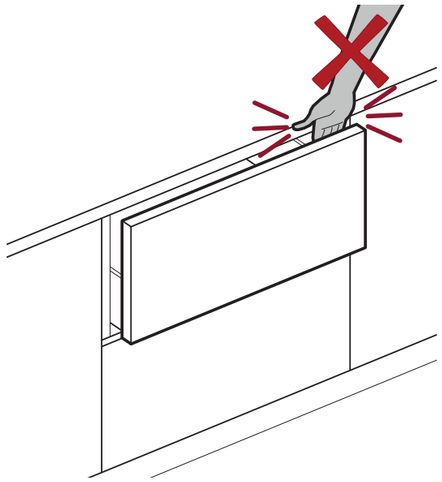

Electrodomésticos

- EFECTURAR un CONTROL PERIÓDICO de los electrodomésticos (CONSULTAR LOS MANUALES DE USO Y MANTENIMIENTO PERTINENTES).
- ANTES del mantenimiento de los electrodomésticos consulte siempre su respectivo manual.
- NO HACER el mantenimiento de los electrodomésticos sin desconectar primero el enchufe o el interruptor.
- NO USE adaptadores ni enchufes múltiples, el encufe del aparato debe ser el único conectado al enchufe para evitar el sobrecalentamiento i crear cortocircuitos. Además, el sistema eléctrico de la cocina debe tener un interruptor defirencial general que a su vez controla un solo interuptor de seguridad para cada electrodoméstico.
- NO MANEJE ni modifique las partes eléctricas. Para cualquier necesidad, contacte personal calificado.
- ATENCIÓN! – PELIGRO DE DESCARGA ELÉCTRICA: EVITE manejar o tocar los electrodomésticos cuando esté descalzo y cuando el suelo esté mojado.
- PARA CUALQUIER problema, solicite asistencia (consulte el manual del electrodoméstico).

CAMPANA

- ENCENDER siempre la campana cada vez que cocine, en concreto enciéndala 5 minutos antes de comenzar a cocinar y apáguela 15 minutos después de terminar.

- El MANTENIMIENTO REGULAR de la campana (cambio de filtro y limpieza) es esencial para la durabilidad de los muebles de cocina. Para esto, consulte las instrucciones específicas de los distintos fabricantes.
- Encienda la campana ajustando una POTENCIA ADECUADA al calor generado por la placa.
- El frente de protección de la campana (modelos empotrados en la pared) SIEMPRE ESTARÁ ABIERTO mientras la campana está en funcionamiento.

COLUMNA FRIGORÍFICO

- NO COLOQUE nada POR ARRIBA Y POR DEBAJO de la columna del refrigerador. De hecho, para un funcionamiento correcto, la columna del frigorífico requiere una ventilación continua que está garantizada por un fondo de plástico perforado especial que permite que el flujo de aire entre por debajo de la puerta del mueble y salga por la parte superior.

HORNO

- MINIMICE LA APERTURA DEL HORNO cuando esté en funcionamiento para evitar el escape de vapor caliente que podría, a la larga, comprometer las superficies de los muebles cercanos.

LAVAPLATOS

ATENCIÓN! – PELIGRO DE QUEMADURAS: espere a que el aparato se enfríe antes de abrirlo.

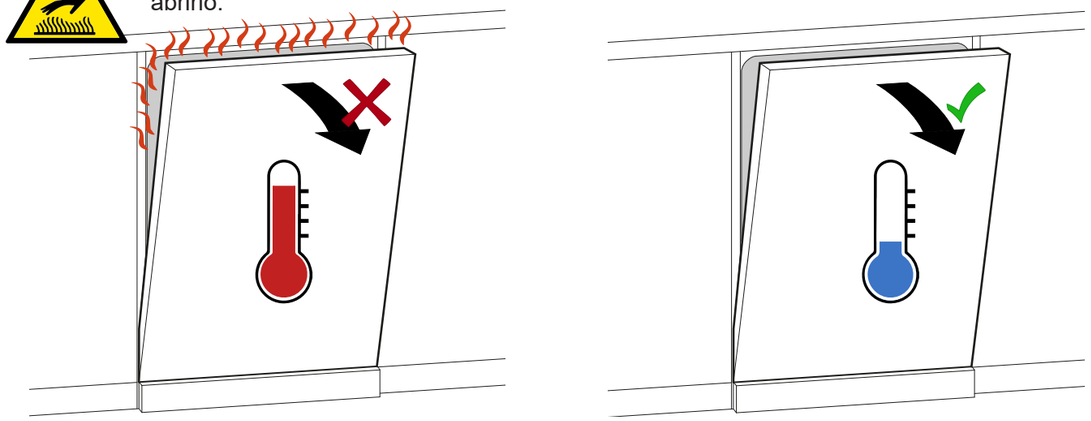

Algunos lavavajillas tienen apertura automática al final del lavado. En este caso, no es necesario esperar para abrir la puerta, ya que mientras el aparato no se haya enfriado, permanece bloqueado. Una vez desbloqueado, puede continuar con la apertura sin peligro.

PLACA DE COCCIÓN

- UTILIZE SIEMPRE TAPAS y ollas adecuadas para contener vapores.
- NUNCA DEJE el fuego encendido sin una olla encima.

fregadero

- NO VERTER líquidos hirviendo directamente en el fregadero sin antes abrir y dejar correr agua fría en el fondo del seno.
- NO COLOCAR ollas que hayan sido retiradas directamente del fuego o materiales que estén calientes, sobrecalentados o que hayan estado en contacto directo con el fuego para evitar el choque térmico (en este sentido, utilice siempre protector para ollas).
- UTILICE SIEMPRE tablas de cortar adecuadas y no trabaje directamente sobre el fregadero.
- NO DEJE envases abiertos ni botellas de detergentes u otros productos químicos debajo o cerca del fregadero para evitar la oxidación y la corrosión debido a los vapores.

Superficies especificas

ACCIAIO INOX (FREGADERO-ENCIMERA-ENTREPAÑO)

- NO DEJE envases abiertos y botellas de detergentes u otras sustancias químicas cerca de estas superficies para evitar la oxidación y corrosión debido a los humos.
- NO DEJE objetos de hierro oxidados en la superficie durante mucho tiempo.
- NO ARRASTRE las ollas sobre la encimera de acero inoxidable, levántelas y muévalas durante las acciones hábituales de la cocina.
- SECAR los líquidos para evitar manchas y oxidación.
- NO COLOQUE objetos calientes sin protección para evitar deformaciones.

CERAMICA/GRES (ENCIMERA-PUERTAS-ENTREPAÑOS)

- NO SUFRIR a golpes los puntos más delicados como los bordes.

LAMINADO/MELAMINICO (ENCIMERA-PUERTAS-FREGADEROS-ESTANTES-ENTREPAÑO)

- ATENCIÓN A BORDES Y JUNTAS: si se descuidan o se someten a excesivo calor, agua y humedad, pueden debilitarse y facilitar la aparición de anomalías.
- MANTENER LAS SUPERFICIES siempre secas, especialmente cerca de las juntas, para protegerlas de los riesgos asociados al exceso de agua y humedad.
- EVITAR el contacto con sustancias colorantes como vino, café, zumos de frutas, lejías, productos químicos o agresivos (que contengan cloro, acetona, tricloroetileno, amoniaco, alcohol puro, quitamanchas ...) que puedan provocar la decoloración del laminado.

MADERA (ENCIMERAS – PUERTAS – SILLAS – MESAS - ESTANTES)

- EVITAR el contacto prolongado de la superficie de madera con objetos húmedos (fondos de vasos mojados, manteles, bebidas frías) que pueden causar hinchazón..
- En el caso de contacto con agua o vapor SECAR RÁPIDAMENTE y con cuidado.

MALTA CEMENTO (PUERTA – TRASERA - ESTANTE)

- PONGA especial atención a las esquinas y bordes, especialmente para los tonos más oscuros (ya que cualquier rasguño o desgaste se vería más).

MATERIALES DE PLÁSTICO PVC-PET-PP-ACRÍLICO-POLÍMERO
(PUERTAS – SILLAS – TABURETES – ESTANTES -ZÓCALOS)

- PROTEJA las superficies y los bordes del vapor / calor ya que podrían desprenderse (por ejemplo, encienda la campana, abra el frente de la campana incorporada, etc.).

PIEDRA Y AGLOMERADOS (FREAGDERO –ENCIMERA - TRASERO)

- REALICE REGULARMENTE (1 vez al año) un tratamiento repelente al agua llamando a un técnico especializado en las piedras que llevará a cabo el tratamiento
- EVITE EL CONTACTO DIRECTO con sustancias de tinción (macchianti) y colorantes, ácidos e incluso grasas: los mármoles y granitos son, de hecho, materiales delicados y se manchan fácilmente.
  Sustancias que manchan: café, vino, té, lejía, antical, etc.
  Sustancias ácidas: limón, vinagre, tomate, cola, fruta, cítricos, etc
  Sustancias grasas: aceite, salsas, etc

Altos con mecanismo

ATENCIÓN! – PELIGRO DE APLASTAMIENTO: al cerrar la puerta, tenga cuidado de no pillarse los dedos.

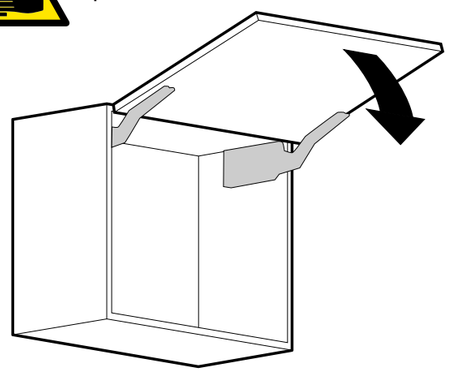

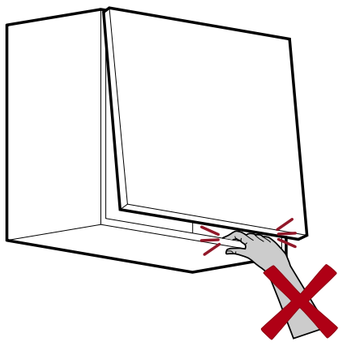

trasera

- NO DEJE botellas de aceite o vinagre en contacto con la parte posterior de los muebles, ya que estos últimos podrían mancharse.

mesas y sillas

- COMPRUEBE periódicamente que los pernos utilizados para asegurar las patas estén apretados.
- NO use las sillas para uso EXTERNO ya que no son adecuadas
- ATENCIÓN! – PELIGRO DE CAÍDA: NO se suba en la mesa y/o silla.
- ATENCIÓN! – PELIGRO DE CAÍDA: UTILIZE las sillas siempre con las cuatro patas patas apoya das en el suelo.

encimera

- NO COLOQUE sartenes retiradas directamente del fuego o materiales calientes y sobrecalentados o materiales que hayan estado en contacto directo con el fuego para evitar un choque térmico (en este sentido, siempre use un protector para las sartenes).
- UTILICE siempre tablas de cortar y no trabaje directamente sobre las encimeras.
- **ATENCIÓN! – PELIGRO DE CAÍDA: NO SOPORTA** cargas excesivas concentradas MÁS DE 50 kg (por ejemplo, no subirse encima de la encimera).

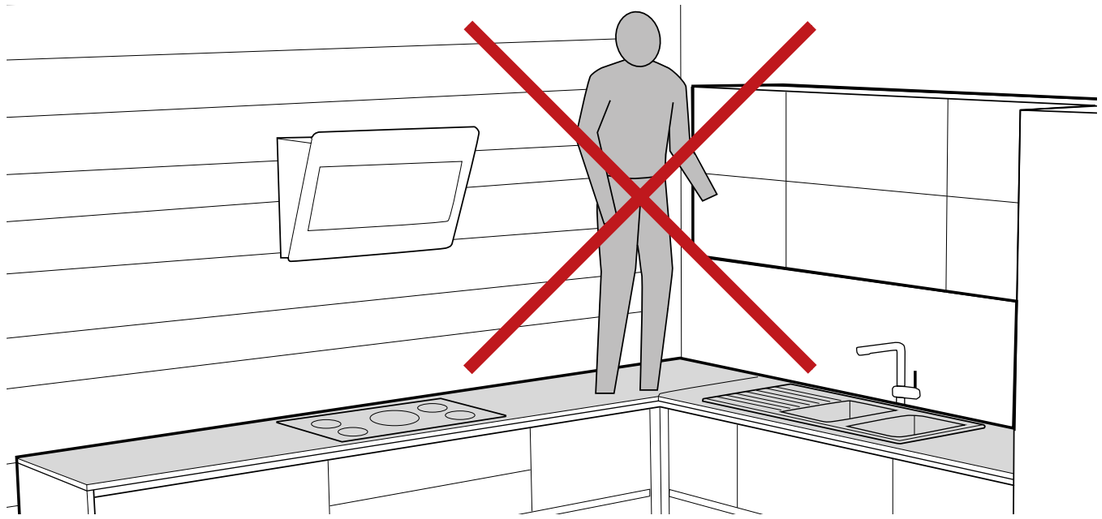

LIMPIEZA

permitido

- Las MANCHAS (de todo tipo) DEBEN LIMPIARSE RÁPIDAMENTE, cuando aún estén recien hechas.
- ESTÁ ABSOLUTAMENTE PROHIBIDO la limpieza excesiva (por ejemplo, frotamiento excesivo) ya que los materiales / superficies podrían deformarse.
- NUNCA USE medios de limpieza ásperos (por ejemplo, esponjas abrasivas, lana de acero, cremas abrasivas o productos de limpieza en forma de polvo y similares).
- NUNCA USE trapos de lana y papel.
- NUNCA USE herramientas de limpieza que produzcan vapor a altas temperaturas.
- SEQUE SIEMPRE LAS SUPERFICIES AL FINAL DE LA LIMPIEZA. Nunca permita el estancamiento de agua / humedad y, en general, el estancamiento de líquidos en las puertas, estructuras o partes superiores, ya que podrían causar desprendimiento cerca de los bordes o absorción y manchas desagradables
- RETIRE los restos de productos de limpieza con un paño seco para evitar halos o rayas.
- ATENCIÓN a las sustancias que manchan (por ejemplo, vino, café, fruta, etc.) y sustancias agresivas (cloro, alcohol, acetona, tricloroetileno, quitamanchas, etc.).

Productos a evitar (en todas las superficies)

- acetona
- ácidos en general
- alcohol
- amoniaco
- cal
- blanqueado
- detergentes que contienen cloro
- diluyentes de pintura
- disincrustantes
- tinta
- disolventes y derivados
- tricloroetileno
- ceras
- desengrasantes
- detergentes agresivos, cal concentrados (ej. Viakal)

Limpieza diario (vália para todas las superfícies)

La limpieza diaria debe realizarse de la siguiente manera:

1 **limpiar** las superficies con un paño húmedo de microfibra con agua y bien exprimido

2 **secar bien** con un otro paño de microfibra seco, para evitar manchas

PARA OBTENER UN RESULTADO ÓPTIMO:

utilizar agua y un detergente neutro (spray o líquido):

CONSEJO: Antes de usar el limpiador, pruebe el producto usándolo en un área oculta (dentro de la puerta, un borde o áreas no visibles).

DETERGENTE DE SPRAY NEUTRO (ej.: limpiacristales, producto multisuperficie, etc.):

1- **Moja** un paño de microfibra con agua y escúrrelo bien.
2- **Rocíe** *el detergente sobre el paño de microfibra y NO directamente sobre la superficie.*
3- **Limpia** las superficies pasando el paño en movimientos circulares
4- **Enjuague** las superficies con un paño de microfibra, limpie y humedezca solo con agua.
5- **Secar bien** con otro paño de microfibra seco prestando especial atención en los bordes.

DETERGENTE LÍQUIDO NEUTRO PARA DILUIR (ej.: detergente para platos):

1- **Diluir** el detergente con agua (Proporción 1:10, por ejemplo 0.1 litro de producto de limpieza y 1 litro de agua).
2- **Humedece** un paño de microfibra con la solución obtenida y exprímelo
3- **Limpia** las superficies pasando el paño en movimientos circulares
4- **Enjuague** las superficies con un paño de microfibra, limpie y humedezca solo con agua.
5- **Secar bien** con otro paño de microfibra seco prestando especial atención en los bordes.

Para las manchas más resistentes...

Si la limpieza diaria no es suficiente, es posible proceder, dependiendo de la naturaleza del agente de tinción (è possibile procedere, a seconda della natura dell'agente macchiante), con técnicas específicas de limpieza / detergente para la superficie a tratar.
En este sentido, se recomienda:

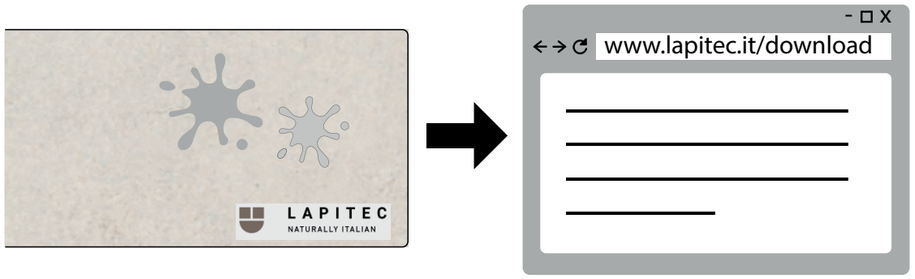

Si es necesario, consulte el sitio web del fabricante de la superficie a tratar.

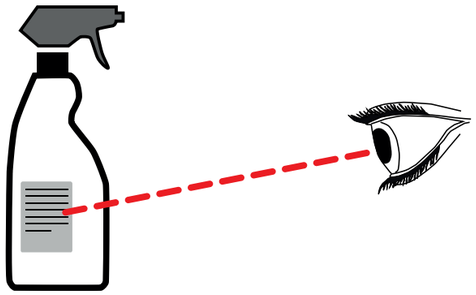

Antes de aplicar, lea siempre la etiqueta del detergente, asegurándose de que sea adecuado para la superficie a tratar.

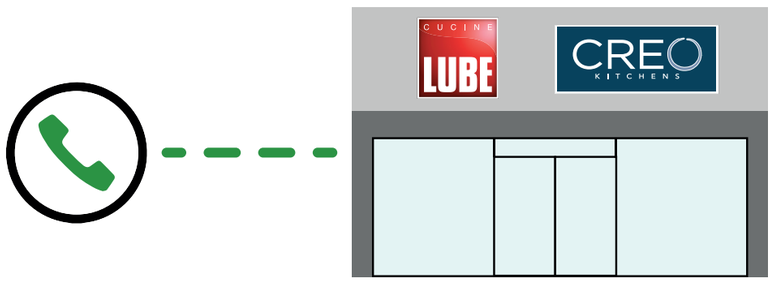

En caso de problemas, contacte a su distribuidor autorizado de LUBE / CREO.

Sugerencias para la limpieza de algunas superfícies

ACERO INOXIDABLE (ENCIMERA – FREAGDERO - TRASERA)

- Las superficies de acero inoxidable tienden a mancharse con el calcio que contiene el agua. Existen productos específicos en el mercado que eliminan las manchas con poco esfuerzo. NO USE limpiadores que contengan cloro ni medios de limpieza ásperos.
- **MANCHAS DE ÓXIDO:** Estas manchas pueden eliminarse con un uso vigoroso de detergentes en crema (por ejemplo, Stahl-fix o productos similares) con una esponja normal no abrasiva. El producto debe dejarse actuar unos minutos y luego proceder a aclarar y secar bien.

ALUMINIO (COPETE-PUERTAS-GOLAS-MUEBLES DECORATIVOS-ENTREPAÑO-ZÓCALO)

- Para la limpieza de aluminio satinado y pulido existen productos específicos disponibles en ferreterías y tiendas especializadas.

COMPOSITO (ENCIMERA-ENTREPAÑO)

- Si la limpieza ordinaria no es suficiente, proceda a limpiar con un detergente cremoso como la crema Cif o detergentes más agresivos para eliminar inmediatamente después con una esponja; No deje actuar estos productos sobre la encimera durante mucho tiempo ya que podrían dejar marcas al secarse. Luego enjuague con una esponja humedecida en agua y seque bien con un paño suave seco.

CORIAN (ENCIMERA-ENTREPAÑO)

- Muchos daños debidos a golpes, calor o productos químicos suelen ser reparados in situ, dando a la superficie su aspecto original, regular e higiénico por completo. Para reparaciones, comuníquese con su distribuidor de LUBE / CREO o con el Centro de garantía de DuPont ™ Corian®.

LACADO (PUERTAS-ESTANTES)

- En caso de pequeñas virutas y pequeñas dimensiones es posible intervenir con un retoque especial. Con un pincel pequeño, se aplica la cantidad adecuada de pintura para cubrir el área dañada. La botella de retoque se puede pedir a su distribuidor autorizado de LUBE / CREO.

LAMINATO/MELAMINICO (ENCIMERA-PUERTAS-FREGADEROS-ESTANTES-ENTREPAÑO-BALDAS)

- En caso de manchas de cal, se pueden utilizar productos que contengan ácidos débiles (ácido acético al 10/15% máx. Y ácido cítrico diluido) o agua tibia y bicarbonato en el caso de trazas ligeras.
- En caso de incrustaciones de cal rebelde, se deja utilizar una solución de agua y vinagre en la cocina sobre la zona afectada, dejándola actuar un máximo de 5 minutos y enjuagando a fondo inmediatamente después. Si persiste la cal, repita la operación.
- Las manchas de tinta se pueden tratar con alcohol desnaturalizado y un paño suave, pero en general, el alcohol debe usarse con precaución porque es demasiado agresivo.

LAMINADO ESTRATIFICADO HPL (FREGADERO)

- Para HPL blanco, también se puede utilizar peróxido de hidrógeno o lejía (al 3% en volumen máximo y tiempo de contacto no superior a 10 minutos).
- Para mantener el brillo original y evitar que la suciedad y la cal se depositen en el seno:
  1- Está indicado para tratar todas las partes del mismo con abrillantador de silicona para muebles (PRONTO SPRAY), ya que favorece el flujo del agua y esta aplicación debe realizarse con pequeños aerosoles a intervalos de 15/20 segundos.
  2- Pasado un momento, se limpia toda la superficie del seno con un paño seco (después de este tratamiento, evitar el contacto directo con los alimentos).
- Para las esquinas, que cada vez son más difíciles de limpiar, se puede utilizar un poco de lejía (tiempo de contacto no superior a 10 minutos) administrada con un cepillo.
- Si surge la necesidad de usar un desatascador o una sustancia limpiadora de drenaje, limite el contacto del líquido con la superficie del drenaje solo sin involucrar al laminado.
- En el caso de las incrustaciones de cal rebelde(calcare ostinato), se deja utilizar vinagre en la cocina sobre la parte afectada, dejándola actuar un máximo de 5 minutos y enjuagando a fondo inmediatamente después. Si persiste la cal, repita la operación.
- CONSEJO: una o dos veces por semana, dale a tu fregadero un tratamiento de belleza. Retire todos los residuos de aceite o grasa de las preparaciones de alimentos normales del fregadero con un detergente o una solución para superficies sólidas. Pulverizar una solución de 3/4 de lejía y 1/4 de agua en el fregadero y dejar actuar unas horas o toda la noche. El tiempo de exposición debe limitarse a 16 horas. Por la mañana enjuague y limpie con un paño húmedo. El fregadero quedará perfectamente limpio con muy poco esfuerzo.

LAMINADO FENIX (ENCIMERA – PUERTAS – FREGADERO -ESTANTES-TRASERAS)

- En presencia de restos de suciedad que no se puedan eliminar con los detergentes domésticos habituales, utilice disolventes aromáticos no agresivos (acetona).
- En presencia de micro-rayones, siga las instrucciones de reparación (utilizando una fuente de calor y una esponja mágica) en el capítulo “MANTENIMIENTO / AJUSTES” en la página. 26

- Los defectos superficiales causados por micro-rayones se pueden eliminar con calor o con la esponja mágica puede solicitarlo a su distribuidor autorizado de LUBE / CREO.

MATERIALES PLÁSTICOS PVC-PET-PP-ACRÍLICO-POLÍMERO (PUERTAS-SILLAS-TABURETES-ESTANTES-ZÓCALOS)

- Los plásticos, por regla general, atraen el polvo porque se caracterizan por una carga electrostática; por tanto, conviene tratarlos con un agente antiestático para pulverizar y distribuir con ayuda de un paño suave.
- En el caso de las puertas ACRÍLICAS, cualquier rasguño (si no es profundo) puede eliminarse con una simple operación de pulido utilizando un kit de reparación especial que puede solicitar a su distribuidor autorizado LUBE / CREO.

PIEDRA Y AGLOMERADO (FREGADERO-ENCIMERA-ENTREPAÑO)

- Evite los detergentes líquidos no específicos.
- Los arañazos se pueden suavizar con cera para suelos.
- Las rayas o manchas (como cal) se pueden eliminar frotando con una mezcla de bicarbonato y agua, dejándola actuar unos minutos y luego limpiando con una esponja húmeda normal.

SUPERFICIES DE MADERA O CHAPA DE MADERA

- Evite por completo los detergentes y aerosoles no específicos, ya que podrían dañar la capa de pintura de la superficie

Para más información sobre las superfícies vaya al “GLOSARIO” – pág.32

MANTENIMIENTO/AJUSTES

Como desenganchar la balda

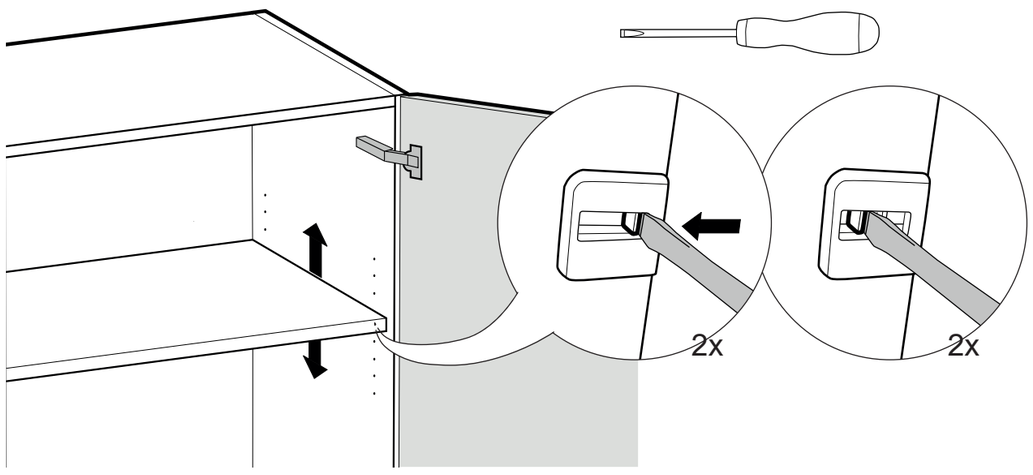

Como desmontar/substituir la puerta (solo puertas de apertura batiente)

Atención al peso de la puerta! Para puertas muy pesadas (ej. Columnas) se necesitan dos personas.

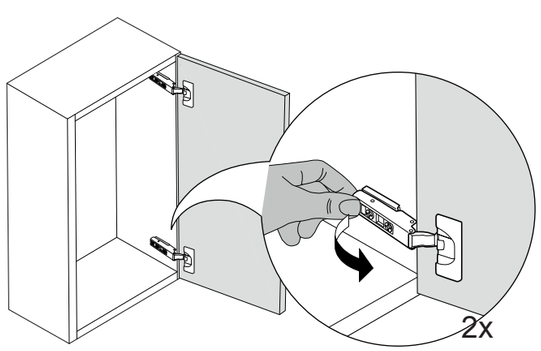

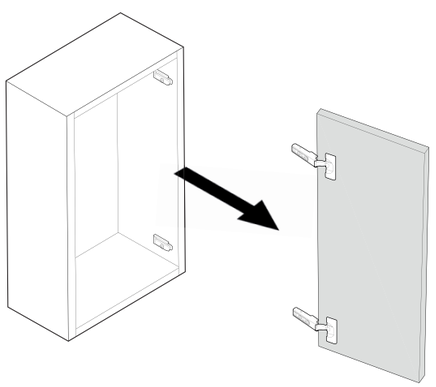

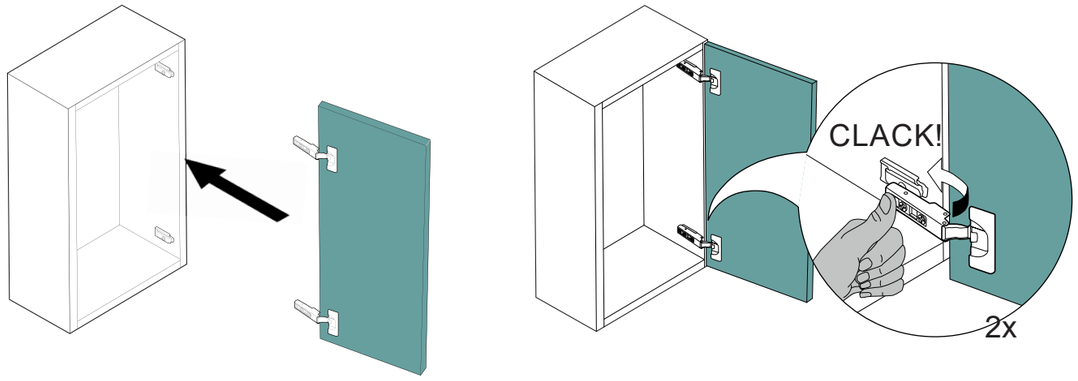

Como regular las bisagras (solo puertas apertura batiente)

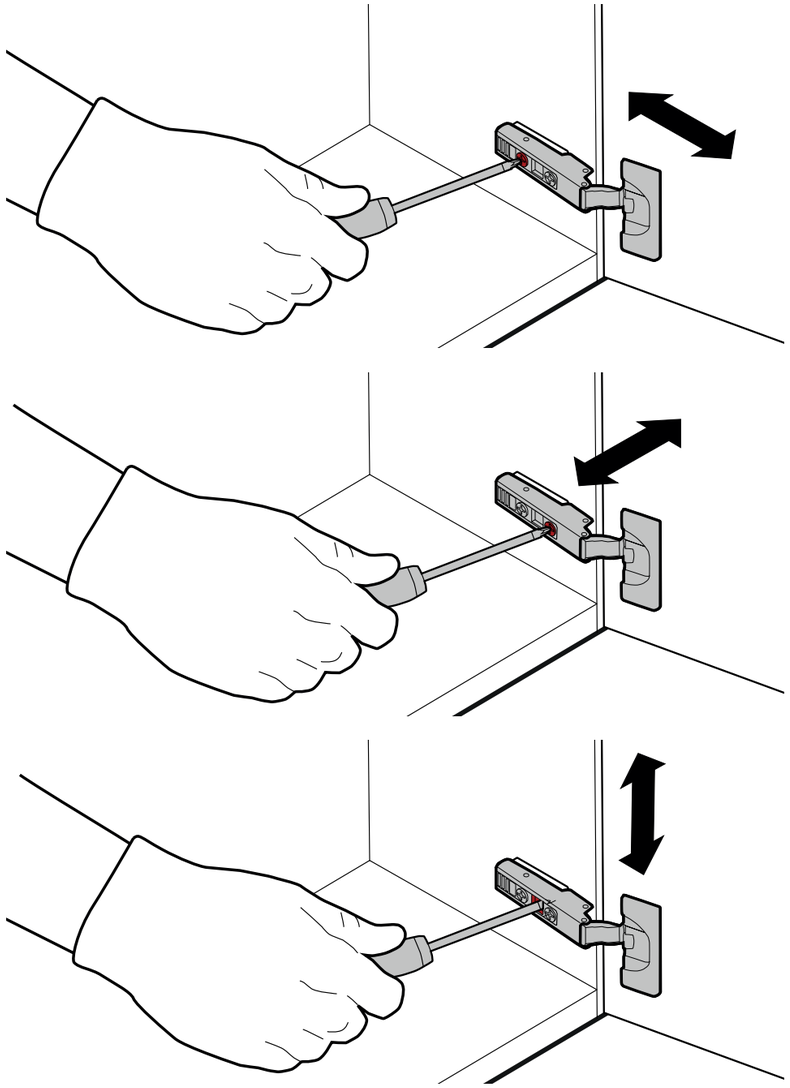

Como reparar la encimera laminada fénix

Los defectos superficiales causados por micro-rayones pueden eliminarse con calor o con la esponja mágica que puede solicitar a su distribuidor autorizado de LUBE / CREO. Para reparar, siga las instrucciones a continuación:

REPARACION DE PAPEL DE COCINA Y PLANCHA

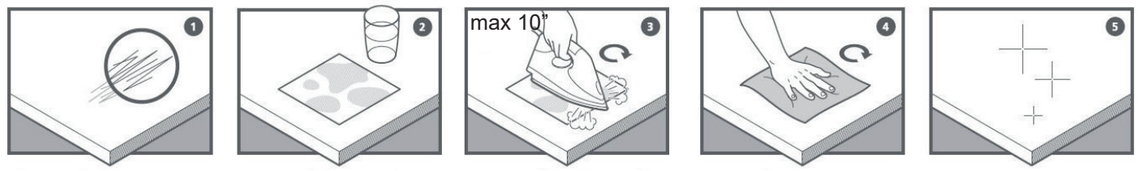

REPARADOR DE ESPONJA MÁGICA

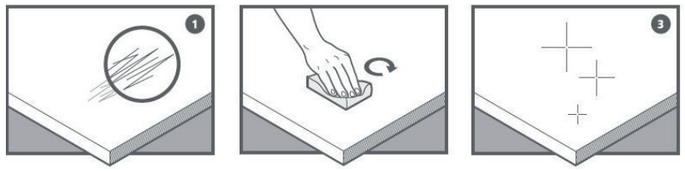

Como quitar/remplazar el cajón o gaveta

Atención al peso del cajón/gaveta! Vacíe el cajón/gaveta antes de sacarlo.

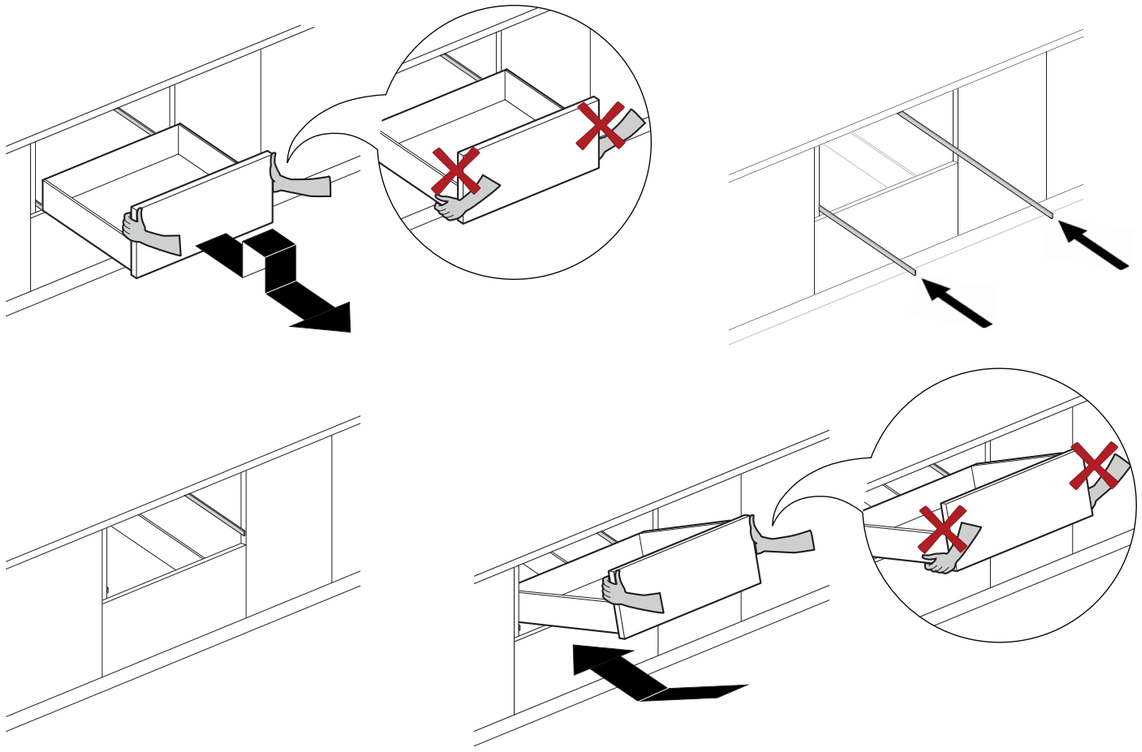

Como regular el cajón/gaveta

Las puertas del cajón y de las gavetas se pueden regular fácilmente con un destornillador actuando sobre los registro apropiados. Para tales ajustes, siga los pasos a continuación:

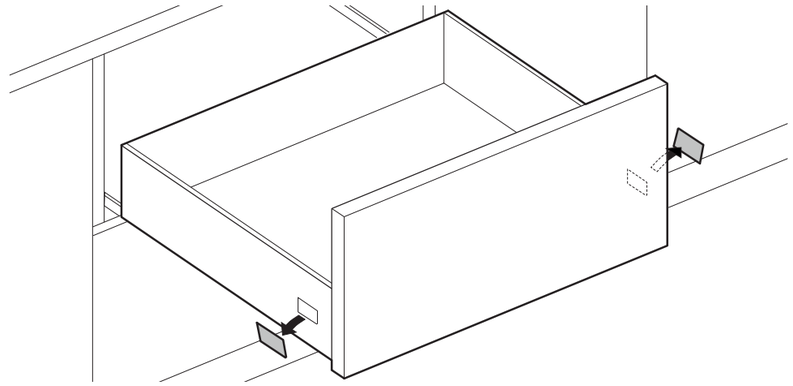

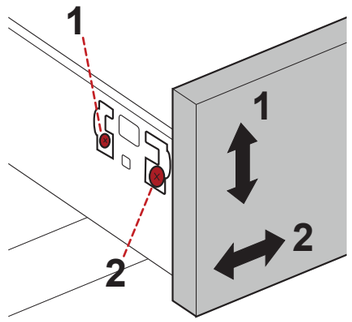

ajuste del cajón

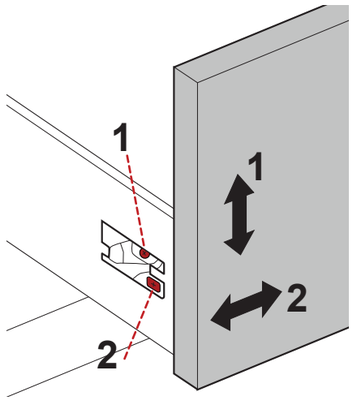

ajuste de cajón profundo

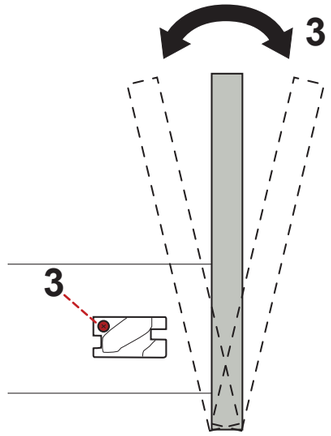

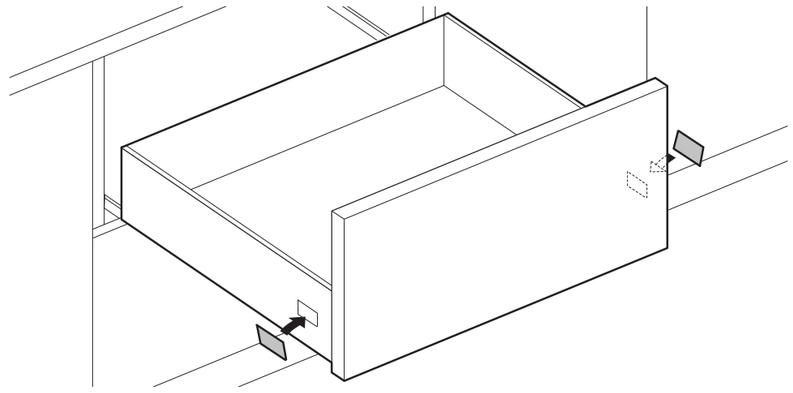

Como desenganchar el zócalo

Para facilitar la limpieda de la parte inferior del mueble bajo, es posible desenganchar el zócalo simplemente tirándolo de él los pies.

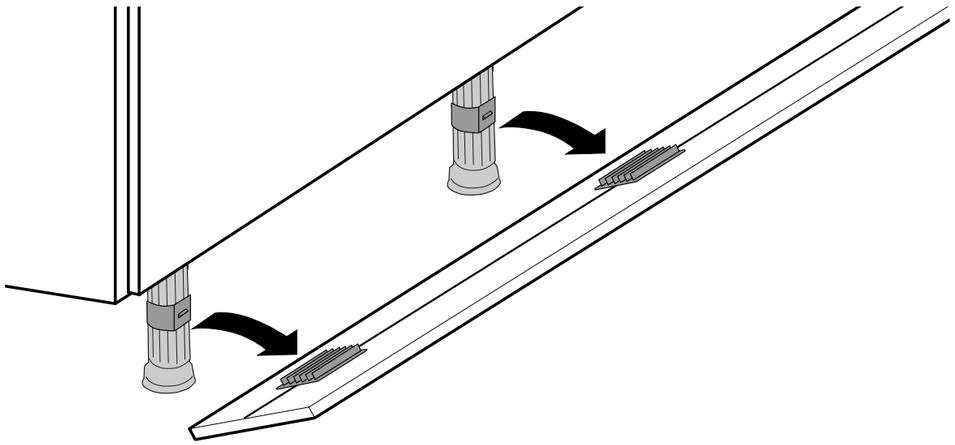

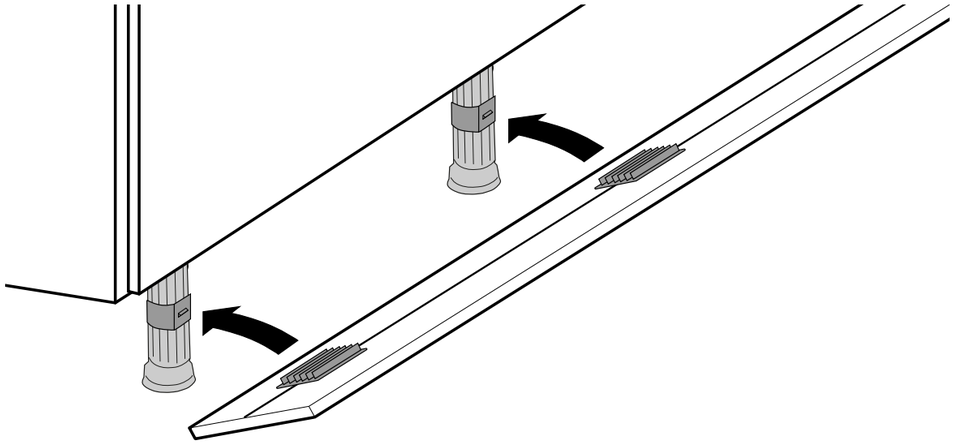

Para todos los demás ajustes, comuníquese con su distribuidor autorizado de LUBE/CREO.

DISPOSICIÓN

Al final de su uso, no deseche los muebles en el medio ambiente, contacte con una empresa municipal de eliminación de residuos sólidos para su transporte a vertedero o recuperación.

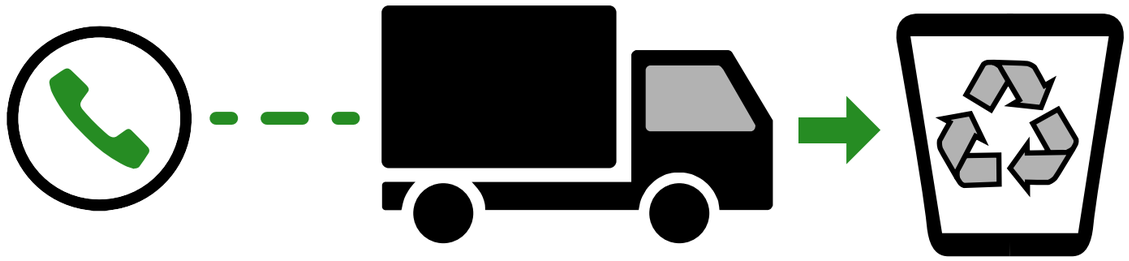

APOYO

LUBE Industries srl utiliza distribuidores seleccionados y competentes capaces de resolver cualquier problema que pueda surgir después de la compra.
Las solicitudes de reemplazos o terminaciones de cocinas deben enviarse a su distribuidor autorizado, quien definirá y resolverá el problema.

GLOSARIO

ABS

Abreviatura que significa Acrilonitrile-Butadiene-Stirene, un polímero a base de resinas sintéticas de alta resistencia que se utilizan para la construcción de envases, marcos de televisión, juguetes, etc.

ACERO INOXIDABLE

Es un acero resistente a la corrosión y algunos agentes químicos; para ser definido como tal, debe contener al menos un 12% de cromo; El acero inoxidable 18/10 significa que tiene un contenido de 18% de cromo y 10% de níquel. Gracias a su higiene se suele utilizar para usos relacionados con el sector alimentario (ollas, fregaderos, encimeras).

ACRÍLICO

El acrílico es un material termoplástico muy similar en apariencia al acabado lacado brillante; además, no es tóxico, permanece inalterado con el tiempo, conserva todas sus características originales de brillo y el color no amarillea con el tiempo; es resistente a los rayos ultravioleta y resiste la humedad. No es resistente a los siguientes productos: acetona, tinta y acetato de etil-butilo.

ALKORCELL

Consiste en una hoja decorativa a base de polipropileno (PP) para uso en interiores, libre de halógenos, plastificantes y componentes de formaldehído. Es adecuado para el revestimiento de superficies de materiales a base de madera y encuentra aplicación en la producción de componentes de muebles. Una pintura termoendurecible confiere a la lámina las propiedades necesarias para estas aplicaciones. Para el procesamiento con diferentes sistemas de encolado, la hoja se termina en el dorso con una imprimación y el encolado se realiza con colas en dispersión o hot-melt o en base solvente.

ALUMINIO

Metal blanco plateado dúctil y muy ligero utilizado principalmente en el campo aeronáutico. Utilizado tanto en fundición como en estirado, luego se pinta o protege mediante procesos de oxidación anódica, lo que hace que las capas superficiales sean resistentes a los arañazos y la corrosión.

APERTURA PUERTA

La puerta puede tener diferentes aperturas:
- apertura batiente: apertura “tradicional” con eje de rotación vertical y apertura hacia derecha o izquierda
- Apertura con mecanismo: utilizado sobre todo en los muebles altos, se divide en abatible, pacchetto, apertura oblicua y vertical.

BISAGRA

En chapa de acero y aleación de zamak anticorrosión niquelada y cobreada, regulable en tres direcciones.

BORDE

Canto en ABS o Polipropileno (PP) encolado con colas de poliuretano termoendurecibles de 1 mm de espesor en los frentes de los laterales y estantes del armario y de 0,5 mm de espesor en las partes inferior y superior de los laterales del armario y en los laterales y posterior de los estantes internos. En papel para las partes no visibles del mueble (dorso).

CAJÓN Y GAVETA (ESTRUCTURA INTERNA)

La estructura puede consistir en un fondo de partículas de madera de 16 mm de espesor (muy baja emisión de formaldehído conforme a la norma F ****) recubierto de laminado gris con paneles laterales y respaldo en chapa de acero galvanizado y pintado anticorrosión, o puede estar enteramente en haya maciza y multicapa; el deslizamiento se realiza sobre guías de extracción total con sistema de enclavamiento para bloqueo anti-desbloqueo y cierre automático por invitación que actúa en los últimos 4 cm. El sistema de ralentización de cierre (blu-motion) también se suministra de serie.
Para más información sobre AJUSTES, consulte el capítulo correspondiente.

CHAPA

También conocido como “rebanado” es una hoja delgada de madera (aproximadamente 0,6 mm) obtenida cortando los troncos. Se utiliza para revestir los distintos paneles de madera (MDF, aglomerado, etc.) que luego se denominan chapas.

CHAPADO DE MADERA

Panel de madera (MDF, aglomerado, etc.) revestido con chapas (ver ítem PIALLACCIO en el glosario). El chapado puede ser el panel de una puerta, un estante o incluso una parte de la parte superior (península,

snack top, isla).
Para más información sobre USO / ADVERTENCIAS y LIMPIEZA consultar los capítulos correspondientes.

COLAS DE POLIURETANO

Las colas de PUR o poliuretano son muy utilizadas en el sector de la carpintería y forman robustas y resistentes a las tensiones transversales. Por lo tanto, es difícil separar dos elementos unidos con PUR sin dañarlos. Otra propiedad importante de las colas PUR es que se endurecen fácilmente.

COLAS TERMOFUSIONANTES

Adhesivos que, aplicados en estado fundido, se pegan gracias a su enfriamiento y a la presión ejercida entre los dos elementos a encolar. Tienen características reversibles ya que, si se vuelven a llevar a temperaturas que oscilan entre 60 ° C y aproximadamente 100 ° C, se ablandan, perdiendo temporalmente su poder adhesivo.

COLAS TERMOSETRANTES

Resinas que ejercen su poder de unión gracias a reacciones químicas activadas parcialmente por el calor. Los más importantes en la industria del mueble se obtienen con la combinación de formaldehído y otras resinas base. Habiendo sufrido una reacción química, son adhesivos irreversibles y por lo tanto también soportan altas temperaturas. Las colas de poliuretano que utiliza Lube para pegar los bordes de las cajas son de este tipo.

COPETE PARA LA ENCIMERA

En aluminio o en PVC rígido antigolpes con decoración laminada. Generalmente fijado en la parte superior con tornillos y sellado con silicona tanto en la pared como en la parte que apoya a la encimera.

CORNISA

Elemento adicional de adorno que suele insertarse en cocinas clásicas. Puede ser de madera de abeto o MDF (clase E1) chapado con chapa de madera (diferente según el modelo); pintura acrílica / poliuretano.

ELEMENTO ABIERTO

Elemento (base, mueble alto, columna) con altura y ancho fijo variable y sin puerta, por lo tanto con baldas vistas. Puede ser en metal o madera en diferentes acabados: polímero, lacado, melamina, según modelo de cocina elegido.

ELEMENTO JOLLY

Como elemento abierto pero con altura, ancho y alto variables. El acabado puede ser como la puerta o la estrcutura.

ENCIMERA COMPUESTA (dupont corian, ile lube, lab lube, light, okite, quarzo, silestone)

La tapa compuesta es el resultado de una mezcla de polvos naturales como cuarzo (más del 90%), resina y pigmentos de colores. Esta composición garantiza el máximo rendimiento técnico. El material es no poroso, impermeable, resistente a manchas, ácidos y disolventes, absorción de líquidos, calor. También es resistente a la abrasión y al ataque de agentes químicos. La superficie de la losa del tablero compuesto puede tener algunas micropartículas de diferentes colores debido al resultado de una mezcla compuesta casi en su totalidad por cuarzo natural, esto no significa que el producto pueda considerarse no conforme al estándar de calidad natural y por lo tanto cuestionable.
Una característica fundamental que distingue a la tapa de corian dupont viene dada por el hecho de que este material está compuesto en un porcentaje superior al resto de tapas compuestas de resinas acrílicas. Por este motivo, Corian es un material que se puede restaurar asumiendo cualquier forma deseada a temperaturas controladas.
Para más información sobre USO / ADVERTENCIAS y LIMPIEZA consultar los capítulos correspondientes.

ENCIMERA DE ACERO

La encimera de acero inoxidable está compuesta por un soporte de partículas de madera (Clase E1) recubierto de chapa de acero AISI 304 2B de 1 mm de espesor con acabado scotch brite; es perfectamente resistente a las manchas y tiene características de absoluta idoneidad para el tratamiento higiénico de los alimentos en la cocina. Una gran ventaja de esta encimera es que se pueden soldar directamente los fregaderos y la encimera para obtener continuidad y evitando puntos de unión que puedan atrapar suciedad.
Para más información sobre USO / ADVERTENCIAS y LIMPIEZA consultar los capítulos.

ENCIMERA DE AGGLOMERADO DE MÁRMOL O GRANITO

Es un compuesto a base de mármol o granito (aproximadamente 95%), resina y pigmentos coloreados, elaborado con un proceso patentado de alta tecnología. Material bastante poroso como piedras naturales.
Para más información sobre USO / ADVERTENCIAS y LIMPIEZA consultar los capítulos correspondientes

ENCIMERA DE CERAMICA (dekton, infinity, iris, kerlite, laminam, lapitec, mutina)

La encimera de cerámica es una sofisticada mezcla de gres porcelánico compuesto por arcillas y materias primas preciosas. El compuesto se prensa y sinteriza en hornos innovadores a temperaturas muy altas (alrededor de 1200 ° C). Se produce en losas delgadas y grandes (incluso 300x100 cm). las losas individuales producidas tienen una excelente resistencia al calor, manchas y rayones, rayos ultravioleta y abrasión. Son incorruptibles por el tiempo y los agentes atmosféricos.
La superficie de la encimera es totalmente anti-absorbente, desprovista de porosidad, además la suciedad, bacterias, hongos o patógenos del moho son absolutamente incapaces de penetrar en el interior del material de la superficie del producto.
Para más información sobre USO / ADVERTENCIAS y LIMPIEZA consultar los capítulos correspondientes.

ENCIMERA DE CRISTAL

La característica principal de las tapas de vidrio es combinar un fuerte impacto estético con las garantías higiénicas dictadas por la no porosidad de la superficie, la resistencia a la torsión y al impacto y, por último, pero no menos importante, la alta resistencia al deterioro y al deterioro estético a lo largo del tiempo. Los materiales utilizados son los siguientes:
1) vidrio de 12 mm de espesor
2) Soporte en melamina hidrófuga V100 clase E1, espesor 28 mm
3) borde de aluminio
4) Lacado realizado con pinturas sin plomo
5) Colas especiales

ENCIMERA DE GRANITO

Es una de las rocas más abundantes de la superficie terrestre; es una roca ígnea intrusiva (se origina cuando el magma queda atrapado en la corteza terrestre, solidificándose en profundidad). Su nombre deriva del latín granum (con granos), en clara referencia a su estructura holocristalina (granular), por lo que desde un punto de vista estético el granito se presenta en granos.
Está compuesto principalmente de cuarzo (entre un 20 y un 60%) por lo que contiene materiales duros.
Pulido: bastante duradero; buena resistencia al desgaste y al contacto con agentes químicos.
Absorción: como todas las piedras naturales, los líquidos penetran en la porosidad del material; algunos de ellos (como el agua) provocan un efecto húmedo que desaparece con la evaporación; otros (como el aceite y otras sustancias grasas) dejan halos oscuros permanentes.
Resistencia a la rotura: alta. Las piedras son materiales particularmente nobles por su origen natural, pero también por la belleza y preciosidad que hacen de estos productos piezas únicas, nunca iguales a ellas mismas: por eso cada suministro tendrá características de color (matices, vetas, vetas) y características diferentes a las demás (difícil de percibir a partir de la única evaluación de una muestra de color durante la venta). Por tanto, ninguna de estas peculiaridades puede percibirse como defectos: más bien deberían interpretarse como signos de unicidad.
Para más información sobre USO / ADVERTENCIAS y LIMPIEZA consultar los capítulos correspondientes.

ENCIMERA EN LAMINADO FENIX

Producido con resinas de nueva generación, este material inteligente destaca
para una superficie con propiedades extraordinarias.
Con poca reflexión de la luz, su superficie es extremadamente opaca (valor de reflexión especular: 1,5 y 60 °) y antihuellas. Gracias al uso de la nanotecnología, cualquier micro rayado se puede reparar térmicamente y además es agradablemente suave al tacto.
Para más información sobre USO / ADVERTENCIAS y LIMPIEZA consultar los capítulos correspondientes.

ENCIMERA EN MÁRMOL

El mármol es una roca metamórfica compuesta principalmente por carbonato de calcio (CaCO3), por lo que contiene materiales semiduros. Este material se forma mediante un proceso metamórfico a partir de rocas sedimentarias, como la caliza o la dolomita, que provoca una recristalización completa del carbonato cálcico del que están compuestos principalmente. Desde un punto de vista estético, el mármol parece una pasta homogénea.
Resistencia a la abrasión: no muy alta; los arañazos se pueden mitigar con cera para suelos.
Pulido: duradero; siempre que no se frote con frecuencia la superficie;
para evitar el contacto con productos químicos a base de ácido.
Absorción: como todas las piedras naturales, los líquidos penetran en la porosidad del material;
algunos de ellos (como el agua) provocan un efecto húmedo que desaparece con la evaporación;
otros (como el aceite y otras sustancias grasas) dejan halos oscuros permanentes. Las sustancias ácidas (vinagre, limón, etc.) afectan negativamente al pulido.
Resistencia a la rotura: bastante alta.
Las piedras son materiales particularmente nobles por su origen natural, pero también por la belleza y preciosidad que hacen de estos productos piezas únicas, nunca iguales a sí mismas: por eso cada suministro tendrá características de color (matices, vetas, vetas) y características diferentes a las demás (difícil de percibir a partir de la única evaluación de una muestra de color durante la venta). Por tanto, ninguna de estas peculiaridades puede percibirse como un defecto: más bien debería interpretarse como un signo de unicidad.
Para más información sobre USO / ADVERTENCIAS y LIMPIEZA consultar los capítulos correspondientes.

ENCIMERA ESTRATIFICADA HPL

Tablero laminado sin tablero de partículas de madera como soporte, compuesto únicamente por capas superpuestas de papel Kraft impregnado con resinas aminoplásticas termoendurecibles según las normas EN 438 e ISO 4586. Se somete a un proceso de alta presión a 9 MPa y a 150 ° C en prensas especiales multisala, donde la policondensación de las resinas se realiza de forma que se obtenga un material no poroso. Tiene un espesor fijo de 12 mm.
Para más información sobre USO / ADVERTENCIAS y LIMPIEZA consultar los capítulos correspondientes.

ENCIMERA LAMINADA

El tablero laminado consta de un panel hidrófugo de partículas de madera (clase E1) recubierto con laminado plástico de alta presión (HPL).
Presenta características excepcionales de resistencia mecánica, física y química, fácil trabajabilidad y gran

sencillez de mantenimiento.
El proceso de fabricación de esta tapa da vida a un material estable, homogéneo, no poroso, de alta densidad con características físicas y químicas totalmente diferentes a las de sus componentes originales, además, dada su bajísima permeabilidad, alta compacidad y baja porosidad gracias a la resina de melamina de la que está compuesta, no se ve afectada por los agentes alimentarios y químicos de uso común en el hogar; El HPL es un material termoendurecible, no reacciona con estas sustancias y, al ser muy higiénico, constituye una barrera frente a posibles emisiones de formaldehído, crecimiento de bacterias, mohos, hongos y otras sustancias volátiles (COV) provenientes de cualquier sustrato de madera que cubiertas.
También tiene cualidades excepcionales de dureza y resistencia a rayones, golpes, abrasiones, químicos y calor.
Para más información sobre USO / ADVERTENCIAS y LIMPIEZA consultar los capítulos correspondientes.

ENCHAPADO

Operación de recubrimiento de un panel en bruto con diversos materiales como laminado, PVC, chapa, etc

ENTREPAÑO

Consiste en un panel colocado encima del tablero cerca de la pared. Suele pegarse y sellarse con silicona tanto en la pared como en la parte que descansa en la encimera.

ESPESOR DEL BARNIZ

El espesor de la película de pintura seca sobre el componente se identifica midiendo el espesor de la calidad de la pintura aplicada:
- poro abierto: hasta 5 micrones de espesor
- poro semiabierto: de 6 a 20 micrones de espesor
- poro semicerrado: de 21 a 60 micrones de espesor
- poro cerrado: más de 60 micrones de espesor

ESTANTE

MESTANTE DE MELAMINA: panel de partículas de madera (clase E1) revestido en melamina; Borde ABS.
ESTANTE ENCAPADO: panel de aglomerado (clase E1) chapado en madera (diferente según modelo) y pintado con productos acrílicos / poliuretánicos.
ESTANTE LACADO: Panel de MDF (clase E1) lacado con pintura al disolvente
ESTANTE PET: Panel de MDF (clase E1 y conforme a EPA TSCA Título VI) revestido con PET y bordeado con ABS.

ESTRUCTURA DEL CASCO Y ESTANTES (BAJOS, COLUMNAS, ALTOS)

Fabricado con paneles de partículas de madera de 18 mm de espesor que cumplen con las normas F **** y US EPA TSCA Título VI (con muy baja emisión de formaldehído), acabado en melamina.
Los estantes tienen un grosor de 18 mm y están equipados con soporte de estante incorporado con dispositivo anti-liberación; también pueden ser de vidrio templado (6 mm de espesor) esmerilado en los bordes.

FONDO ESTRUCTURA PARA FRIGORÍFICO (BAJO, COLUMNA)

En plástico rígido inalterable (PVC) perforado en el centro para permitir la salida de cualquier fuga de agua y proteger el marco del armario.

FORMALDEHÍDO

El formaldehído es una sustancia que se utiliza para la producción de muchos adhesivos y resinas, que a su vez también se utilizan en el procesamiento de paneles de madera. Los paneles producidos de esta manera pueden liberar moléculas de formaldehído en forma gaseosa al medio ambiente. Esta emisión, considerada nociva para la salud, está regulada en muchos países del mundo por leyes y regulaciones específicas. Los más conocidos son:

- Normativa europea (E1)

En Europa (para Italia el DM 10/10/2008 es válido) el límite de corriente se establece en 0,1 ppm correspondiente a la clase de formaldehído E1, obtenido con los métodos de prueba EN 717-1: 2004 o EN ISO 12460 -3: 2015.

- Normativa giapponese (F4****)

En Japón, el nivel de clasificación de emisión de formaldehído se impone según la norma japonesa JIS A 1460: 2015 de F * a F ****. Actualmente, la F **** (F4stelle) es la legislación más estricta en el mundo en cuanto a la emisión de formaldehído (<0,3 mg / litro, que es aproximadamente la mitad del E1 europeo).
• Regulación de EE. UU. (CARB ATCM Phase2 / EPA TSCA Título VI)

En California, que siempre ha sido el estado más atento a los problemas de ecología y salud en suelo estadounidense, la ley actualmente establece límites de emisión para todos los productos a base de madera. En particular, la regulación ATCM CARB 2 requiere que los límites deben estar dentro de 0.09 ppm, de acuerdo con la norma americana ASTM E 1333-69 (2002), por lo que también la californiana representa una de las normas más estrictas del mundo. Desafortunadamente, actualmente no existen correlaciones oficiales entre los valores obtenidos con el método ASTM y el correspondiente utilizado en Europa (EN 717-1 o EN 717-2). Los productos en cuestión deben contar con certificaciones de terceros, emitidas por organismos autorizados y reconocidos de California. Air Resource Board (certificación CARB Phase 2 también llamada CARB 2).

Desde el 1 de junio de 2018, los límites establecidos por CARB para California han sido extendidos por la Agencia de Protección Ambiental de los Estados Unidos (EPA) a todos los demás estados federales, por lo que los materiales a base de madera comercializados en los EE. ‘EPA TSCA Título VI.

FREGADERO

EN ACERO: En chapa de acero inoxidable monomolde 18/10 o con depósitos electrosoldados, acabado liso o “gofrado”. El fregadero de acero tiende a resaltar las manchas de agua y los depósitos de cal que, sin embargo, pueden eliminarse con los productos específicos habituales del mercado actual.
EN RESINA: Compuesto por resinas y cargas minerales polimerizadas en el molde, es resistente a agentes químicos y manchas, pero con el tiempo puede perder elasticidad y romperse por choques térmicos (ej. Agua fría - agua caliente).
Para más información sobre USO / ADVERTENCIAS y LIMPIEZA consultar los capítulos correspondientes.

FRONTAL CAJÓN / GAVETA

La puerta del cajón o gavetase llama frente. La puerta del cesto puede ser completa o enmarcada, según la composición de la cocina. La puerta del cajón, en cambio, a 23,7cm de altura es siempre lisa, a partir de 23,7 también se puede enmarcar.
Para más información sobre AJUSTES, consulte el capítulo correspondiente

GLAKS

Vidrio orgánico con características estéticas idénticas al vidrio, pero con una serie de importantes ventajas: es irrompible, resistente a rayones, químicos y golpes. Puede trabajar con herramientas y máquinas estándar para trabajar la madera y está disponible en tamaños personalizados

GOLA

Está compuesto por un perfil de aluminio anodizado o con recubrimiento de polvo. Puede ser “L” o plano.

GRADO DI BRILLO

Se identifica con el valor de brillo, leído en la superficie pintada, utilizando la herramienta adecuada denominada brillómetro:
- opaco: hasta 10 brillo
- semiopaco: de 11 a 35 brillo
- semibrillante: de 36 a 60 brillo
- brillante: de 61 a 80 brillo
- muy brillante: más de 80 brillo.

HÍDRÓFUGO

En el sector del mueble, se dice que los tableros de aglomerado “en bruto”, MDF o multicapas son repelentes al agua que resisten el hinchamiento provocado por el agua en las fibras de madera durante un período determinado, establecido según normativa.
Esta resistencia no es absoluta y hay una escala de valores; el valor máximo de resistencia corresponde a la definición de panel hidrófugo. Por supuesto, otros factores contribuyen a la resistencia al agua de los paneles, como el tipo de melamina y la unión / sellado de los bordes.

LACADO

El lacado es un tipo de barnizado que utiliza laca, es decir, un revestimiento de poliéster y / o barniz de poliuretano coloreado que oculta la veta de la madera, salvo que se trate de un barniz de poro abierto, es decir, un barniz que colorea y deja entrever la veta de la madera subyacente.
Para más información sobre USO / ADVERTENCIAS y LIMPIEZA consultar los capítulos correspondientes.
.

LACADO UV

Tipo de pintura de recubrimiento (lacado) en el que los productos aplicados se endurecen gracias a la irradiación realizada por lámparas especiales que emiten luz de alta energía en el rango ultravioleta. Estos sistemas permiten un endurecimiento muy rápido y eficaz de las resinas, que normalmente producen películas muy duras y resistentes.
Para más información sobre USO / ADVERTENCIAS y LIMPIEZA consultar los capítulos correspondientes.

LAMINADO

Conocido con el nombre comercial de “formica” está hecho de resina fenólica (soporte) y melamina (letra estética decorativa) pegada con loro para formar láminas de unos 0,6 mm. Se utiliza para el revestimiento de paneles de madera (denominados paneles laminados).

LAMINADO HPL

La marca HPL significa “Laminados de alta presión” o laminado de alta presión; Los laminados de este tipo están compuestos por capas impregnadas con resina fenólica y un revestimiento decorativo impregnado con resina de melamina, con un espesor total que varía de 0,6 a 12 mm.
(Laminado estratificado HPL).
Las capas se unen bajo el efecto combinado de calor y alta presión, dando vida a un producto con cualidades excepcionales de dureza y resistencia al rayado, desgaste, impacto, agentes químicos, fuego. Se utilizan principalmente para encimeras.
Para más información sobre USO / ADVERTENCIAS y LIMPIEZA consultar los capítulos correspondientes.

LAMINADO POSTFORMADO

Aplicación de una superficie laminada sobre un sustrato (panel) de forma irregular (generalmente un borde curvo o una variante perfilada). En el caso de un panel con un borde curvado, por lo tanto, primero se redondea el borde a máquina y luego se aplica el laminado al panel.

MADERA

La madera es un material natural con todas las características que se derivan de ella; por tanto, la diferencia de vetas o tono entre las distintas partes no puede considerarse motivo de queja.
Sin embargo, Cucine Lube ha incluido en su sistema de Calidad controles rigurosos sobre el acabado y el acoplamiento de las maderas para minimizar cualquier problema. La exposición de la madera a la luz solar directa puede provocar variaciones de color completamente normales, ligadas a la evolución natural del material. De hecho, con el tiempo la madera madura y puede adquirir un tono ligeramente diferente que no debe considerarse un defecto. Por último, no hay que olvidar que se comporta, incluso después del procesado, como un producto vivo al variar su volumen a medida que varía la humedad ambiental

MALTA CEMENTO

El acabado malta cemento es una mezcla derivada de mezclas cuidadosamente estudiadas de ligantes hidráulicos e inertes, a base de harinas de cuarzo y arenas minerales con granulometría controlada, libre de sales e impurezas. A esta formulación se le añade un porcentaje (1 ÷ 2%) de polímeros elastoméricos estabilizantes, para evitar tensiones o fisuras generadas por cambios de temperatura y tensiones dinámicas particulares. Antes de la aplicación, las superficies se tratan para permitir la aplicación del compuesto alisador. Este último se aplica estrictamente a mano por expertos artesanos en paneles compuestos. Una vez seco, se aplican a la superficie varias capas de barniz acrílico transparente: este tratamiento protege la superficie de la infiltración de grasa y suciedad.
Para más información sobre USO / ADVERTENCIAS y LIMPIEZA consultar los capítulos correspondientes.

MARCO

lEstructura portante sólida (madera) o en forma de caja (metal), generalmente rectangular, hecha uniendo cuatro o más tiras de manera adecuada. Si el marco es rectangular, los elementos verticales se denominan montantes y los elementos horizontales se denominan barras transversales.

MDF

MDF significa tablero de fibra de densidad media y encuentra su materia prima en las ramitas y los desechos del procesamiento de madera. Son interesantes desde el punto de vista ecológico ya que su producción no implica la tala sistemática de árboles. Están compuestos por fibras de madera obtenidas por vapor y desfibradores especiales, unidos entre sí con colas termoendurecibles. Estas fibras (muy similares a la pelusa de algodón), una vez prensadas, confieren al panel buenas características mecánicas, excelente estabilidad dimensional y compacidad en los bordes que las hacen indispensables para la producción de paneles lacados, revestidos de PVC y en los casos en que sea necesario. obtener grandes superficies, donde la madera podría presentar problemas de planitud. Sin embargo, tienen un peso elevado y, en general, una escasa resistencia a la humedad.

MELAMINA (PANEL)

La melamina es un material sólido y duradero, compuesto por papeles impregnados con resina de melamina. Este material debe luego ensamblarse a un panel de aglomerado para componer un material terminado con el que crear cualquier tipo de mueble. En los últimos años ha evolucionado tanto en términos estéticos como en términos de funcionalidad. Al sincronizar el diseño con la matriz de la lámina, este material reproduce fielmente la superficie de varios tipos de madera, creando efectos táctiles.
y efectos visuales muy agradables.
Para más información sobre USO / ADVERTENCIAS y LIMPIEZA consultar los capítulos correspondientes

MENTIRA

Panel central, de puerta enmarcada, generalmente de aglomerado chapado o revestido o MDF.

MESA

Tablero: puede ser un panel de partículas de madera (clase E1) recubierto con laminado plástico HPL (ver tablero laminado) o chapado con chapa de madera y pintado con colores al agua, poliuretano o acrílicos, o puede ser de cristal, granito o piedra natural.
Laterales y base: pueden ser de paneles metálicos o de contrachapado laminado o enchapados con diferentes contrachapados de madera según el modelo.
Patas: pueden ser de metal o madera maciza; La pintura se realiza con productos acrílicos / poliuretánicos.
Para más información sobre USO / ADVERTENCIAS y LIMPIEZA consultar los capítulos correspondientes.

MULTICAPA (PANEL)

Esto se define cuando se disponen cinco o más capas de madera con las fibras cruzadas y se unen con pegamentos resistentes al agua y la humedad.

PAPEL DE MELAMINA

Papel impregnado con resinas de melamina; puede ser de varios colores o imitar la veta de la madera. Se utiliza para el revestimiento de paneles de aglomerado que después de este tratamiento se definen como paneles melamínicos.

PATA

En material plástico antigolpes (PVC) regulable en altura, se atornilla a la parte inferior del armario mediante casquillos especiales sin taladrar el fondo de la caja (evitando así por completo puntos donde se pueda acumular suciedad o infiltración de agua dentro de las cajas base y fregaderos) También puede ser de aluminio, ajustable y montado sobre una base especial también de perfil de aluminio.

PET

El PET (también llamado tereftalato de polietileno) es un material termoplástico que tiene características similares al PVC pero tiene la gran ventaja ecológica de que, a diferencia del PVC, no produce dioxinas durante la combustión. Por tanto, es un material reciclable apto para el contacto con alimentos. Las puertas revestidas con este material están formadas por paneles de MDF sobre los que se aplican láminas de PET de espesor variable en función del acabado.

PERCHA/COLGANTE

Elemento metálico para la fijación del mueble a la pared (mueble alto, base suspendida).
Normalmente cada mueble está equipado con dos perchas / perchas, fijadas al interior de los laterales y / o al techo.

PINTURA ACRILICA

Pintura con muy alta resistencia a la luz que da mejores resultados frente al amarilleo. Se utiliza en particular en maderas claras donde un posible amarilleo de la pintura provocaría un cambio de color muy desagradable.
Le da a la madera un aspecto muy natural ya que se puede aplicar con un espesor mínimo sin crear el efecto de superposición de una película transparente sobre el panel de madera.

PINTURA AL AGUA

Se utiliza para nuevos sistemas de pintura ecológica en los que el disolvente utilizado es agua.
De esta forma se solucionan grandes problemas de impacto medioambiental (basta pensar que en algunos casos hasta el 70% del producto aplicado se evapora durante el secado en forma de disolventes contaminantes). Las pinturas al agua se encuentran todavía en fase experimental.

PINTURA POLIESTER

Se utiliza normalmente donde se requieren grandes espesores de pintura con excelente resistencia mecánica (paneles lacados). Al ser más dura que las pinturas acrílicas o poliuretánicas, también se utiliza normalmente en tableros de mesa y otros elementos sujetos a desgaste. Puede ser pulido (lacado brillante) con sistemas que implican el uso de granos cada vez más finos, para obtener una superficie especular con un gran efecto estético.
Las pinturas de poliéster también tienen poca resistencia a la luz y no son adecuadas para producir lacas muy claras que amarillean fácilmente.

PINTURA POLIURETANO

Es el más utilizado en el sector de la madera ya que es económico y de fácil aplicación.
Al tener poca resistencia a la luz, tiende a amarillear, por lo que no es adecuado para pintar maderas claras.

PIZARRA DE CARTÒN MADERA

Definido por la técnica como un panel de partículas de madera, explota principalmente los residuos del procesamiento de la madera y las ramas residuales de los árboles; de esta manera se convierte en un producto ecológico ya que no provoca una mayor tala de árboles. Está compuesto por virutas y partículas de madera prensadas y pegadas con pegamentos termoendurecibles. Se utiliza habitualmente tras el enchapado, acabado con papel melamínico o recubrimiento con PVC o laminado, materiales que confieren al panel las cualidades estéticas deseadas.
Es mucho más ligero que el panel MDF; sin embargo, también tiene muy poca resistencia a la humedad, especialmente en estado crudo. Sin embargo, los materiales con los que se recubre normalmente garantizan una buena resistencia al agua, especialmente en función del tipo y método de recubrimiento.

POLIPROPILENO

El polipropileno (PP) es un polímero termoplástico y es un producto ecológico, con tecnología de producción de alta calidad. También es un producto resistente a ácidos, disolventes, luz y humedad, características que lo hacen especialmente adecuado como alternativa a los más populares PVC y ABS.

PVC

El cloruro de polivinilo (PVC) es uno de los materiales plásticos más utilizados en la industria del mueble. Con ella se cubren tanto los elementos estructurales como las puertas. Se considera un material tóxico, pero en realidad los peligros ocurren solo en las fases de producción y destrucción (si no se quema en incineradores especiales produce dioxinas). Puede colorearse y puede imitar la veta de la madera. Al ser un material termoplástico no resiste mucho calor, ablandándose a temperaturas entre 75 y 95 ° C.

PUERTA

La puerta puede ser maciza o enmarcada. La puerta maciza puede ser de madera maciza o revestida con diferentes materiales (acabados): melamina, FENIX, madera (chapada), polímero, PET, alkorcell, acrílico, cristal, madera, lacado UV, lacado, malta, laminam gres, gres mutina, vidrio, decoración. Si la puerta está cubierta, el soporte interno puede ser de aglomerado o MDF. La puerta enmarcada, en cambio, está compuesta por un marco de madera maciza o aluminio y un panel que puede ser de chapa, madera MDF pintada, madera maciza, vidrio o aglomerado revestido de: madera (chapada) o melamina.
Para más información sobre AJUSTES, consulte el capítulo correspondiente.

REGLETA

Elemento de acabado como la puerta que se inserta para compensar los espacios vacios. A diferencia de la puerta, la banda generalmente tiene un ancho mucho más pequeño y permanece cerrada.

REJILLA DE DRENAJE

En alambre metálico electrosoldado, se puede plastificar con resina polimérica, niquelar o cromar y recubrir con una funda transparente plastificada (acabado Crominox).
Para obtener más información sobre las cargas máximas, consulte el capítulo SEGURIDAD.

REVESTIMIENTO INFERIOR MÓVIL DEL FREGADEROR

De aluminio cuadriculado o plástico pintado, protege el mueble del fregadero de las fugas de agua.

SERIGRAFIA

Es un método particular de impresión en el que la tinta se hace pasar a través de las mallas de un tejido de seda (serigrafía) previamente bloqueado en las zonas de no impresión. En vidrio, mediante un procedimiento adicional de calentamiento a altas temperaturas, la serigrafía se puede templar para que cuando se derrita junto con el vidrio se vuelva indeleble.

SILLA/TABURETE

Estructura: puede ser de tubo metálico pintado con polvos termoendurecibles, o de madera maciza pintada con productos al agua (impregnación) y acrílico / poliuretano (base).
Asiento y Respaldo: puede ser de material sintético (metacrilato), de madera maciza, de contrachapado, de tejido acolchado o de imitación paja.

TERMINAL

Elemento (bajo, alto, columna) colocado al final de la composición. No es obligatorio, solo tiene una función estética.

TIRADOR

Se puede encontrar en el frontal, en la cabecera o integrado con la puerta. Generalmente se fabrica en aleación de aluminio o zamak con baño galvánico. Los modelos de cocina con tiradores se denominan BRIDGE.

TRASERA

Compuesto por un panel de fibra de alta densidad de 2.8 mm de espesor que cumple con E1 y US EPA TSCA Título VI para la emisión de formaldehído ennoblecido en polipropileno para los muebles altos y pintado para muebles bajos y columnas.

VIDRIO TEMPLADO

Vidrio con características particulares de dureza y resistencia al impacto obtenido por revenido.
Este procedimiento consiste en calentar el vidrio a altas temperaturas (650 ° C) y luego enfriarlo bruscamente golpeándolo con chorros de aire. en caso de rotura, dicho vidrio se rompe en pedazos muy pequeños que no crean hojas de vidrio afiladas peligrosas.

ZAMA

Aleación formada por zinc puro, aluminio y magnesio que, además de tener una buena inercia química, se adapta muy bien a los procesos de fundición a presión. En el sector del mueble se utiliza principalmente para la producción de pomos y tiradores.

ZÓCALO

Puede ser de aluminio anodizado o pintado, o de PVC recubierto de papel melamina decorado. Alturas estándar: 6 cm o 13 cm.

CUCINE LUBE

GRUPPO LUBE

CREO KITCHENS